保留修改权。 C 2/04/05/5 .Chi

工业用离心式风机

- 工业风机
- 除尘及工艺气体净化设备
- 废气处理设备
- 通风、加热与空调设备
- 垃圾回收与处理设备
- 表面处理技术

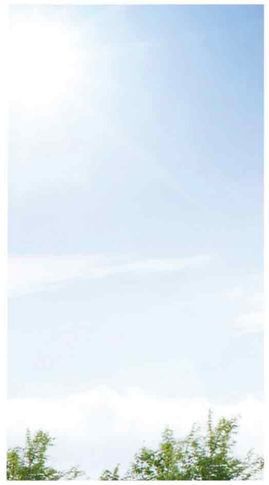

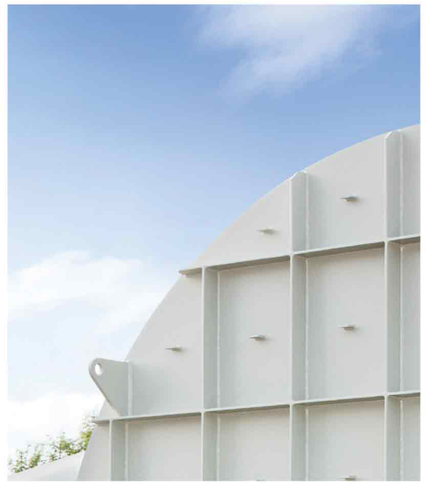

Ventilatorenfabrik Oelde GmbH
Postfach 37 09
D-59286 Oelde（德国）
电话: +49 25 22 / 75 - 0
info@venti-oelde.de
www.venti-oelde.de

Venti Oelde
China

万迪欧德（江苏）空气处理设备有限公司
江苏省常州市金坛区鑫城大道2898号2号楼232室
电话: 0519 82553566
手机: 13911288088
info@venti-oelde.cn
www.venti-oelde.com.cn

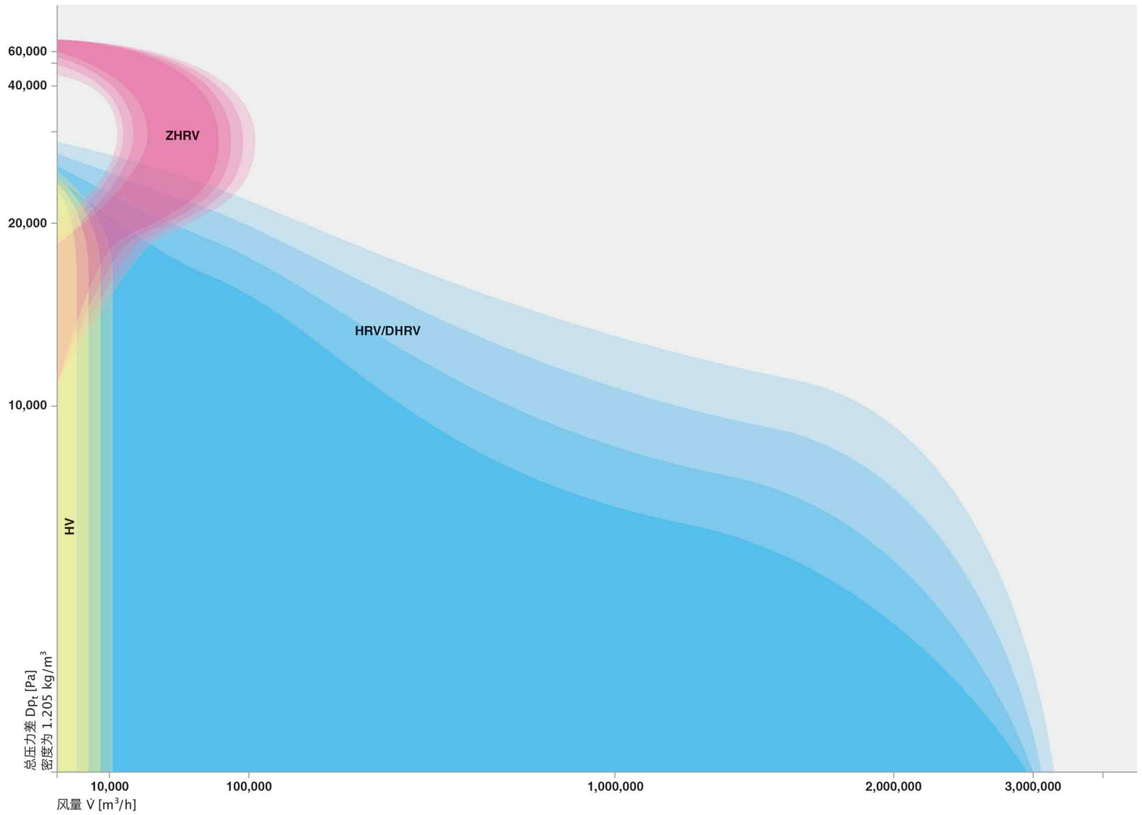

Venti Oelde 工业用风机适用于传输含有或不含固体的空气、气体和蒸汽，具有耐用、静音、易保养等特性，以各种形式广泛应用于几乎所有重要产业。

Venti Oelde 根据特殊的流程参数计算和设计每台离心式风机。HRV、DHRV、ZHRV 和 HV 型号系列的风量范围涵盖了从低量的 5,000 m³/h 到 3,000,000 m³/h 以上，总压力差从 1,500 到 65,000 Pa。因此，任一操作点均能配置最佳效率的风机。

我们根据运行数据制造我们的离心式风机可以提供单吸，双吸或多级风机。同时，其运行温度可达 500 °C 及以上。叶轮可以悬臂的或双支撑的。离心式风机的驱动方式包括直接驱动、通过联轴器或皮带轮传动。

从首次商谈到为日常运行提供支持，Venti Oelde 将服务贯穿始终。从项目开始到规划阶段和工程设计，再到安装，您的联络员将与您全程接洽。

即便在交货和组装完成后，Venti Oelde 仍将是客户的合作伙伴。Venti Oelde 的专家们将亲自协助完成全部相关工作，包括组装、调试、维护和维修。此外，客户还可以通过 24 小时服务热线联系我们：
+49 (0) 171-195 57 50。

结构

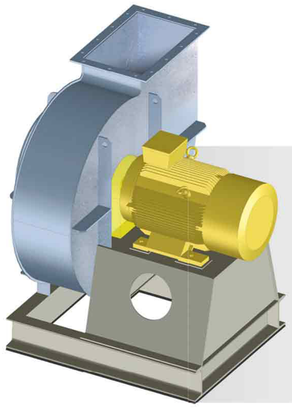

结构 M
叶轮直接位于电机轴上，图示含基座

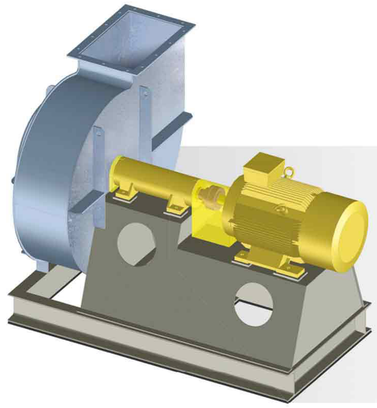

结构 K
通过联轴器驱动

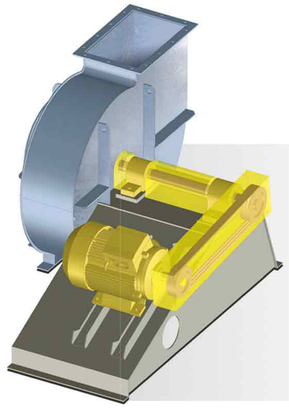

结构 R
皮带传动驱动

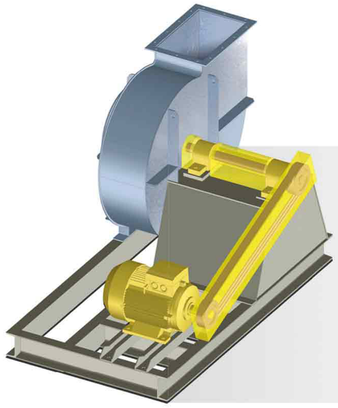

结构 RG
皮带传动驱动，图示含基座

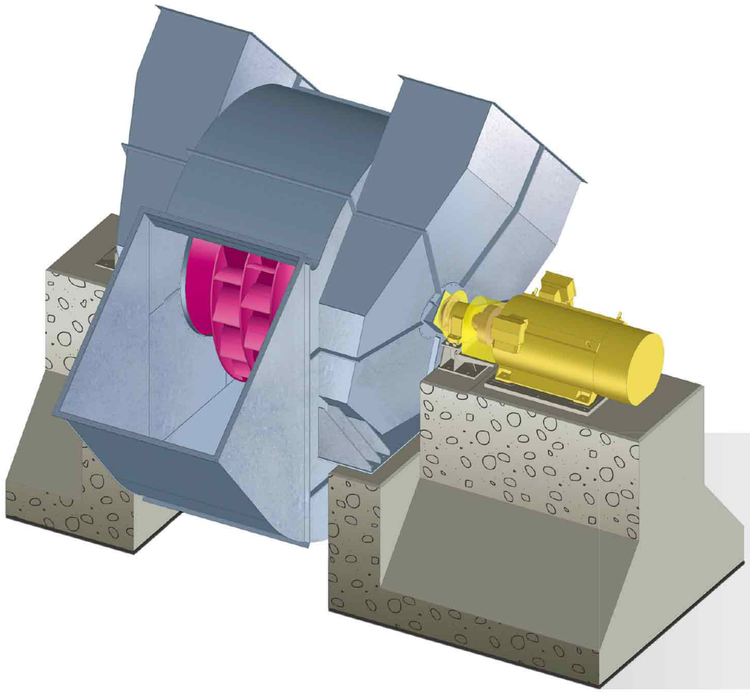

双吸离心式风机
图示含加高混凝土底座

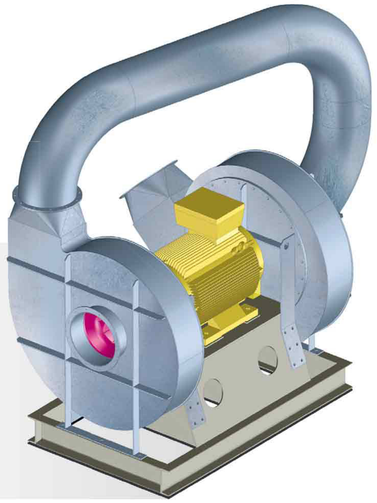

结构 ZHRVM
两级离心式风机，图示含基座

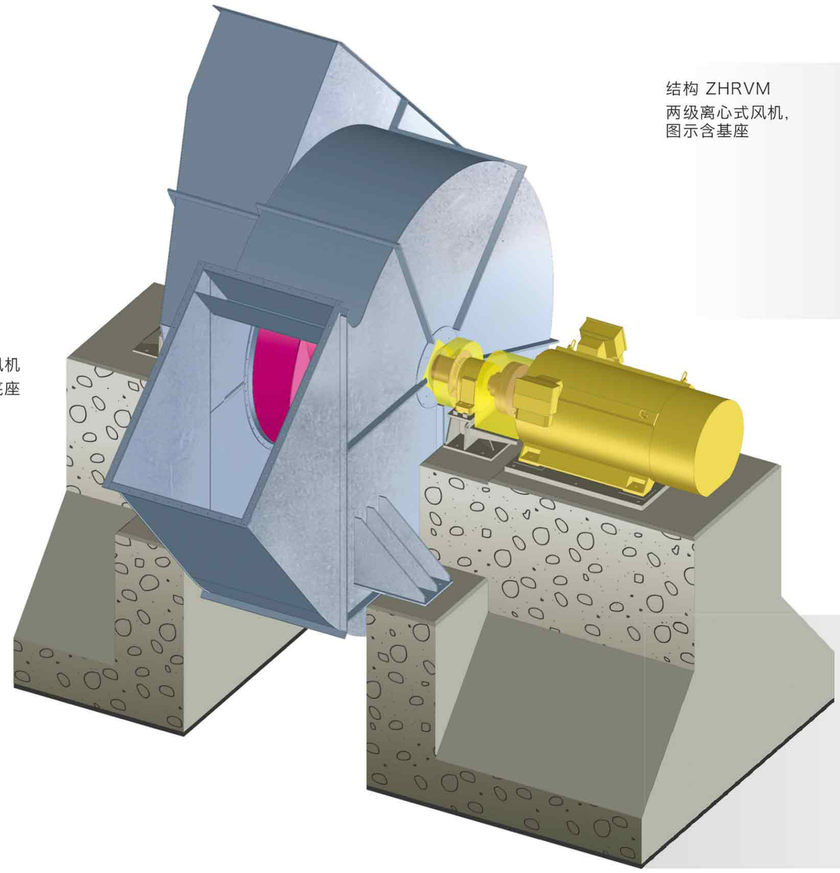

单吸离心式风机
图示含加高混凝土底座

灵活的设计和安装

根据运行数据，我们的离心式风机可以设计成单吸或双吸，即单口或双口。根据几何、质量、转速以及转子的预估负荷等参数，我们与客户共同决定叶轮是悬臂的还是双支撑的。针对双吸离心式风机，传输介质所通过的进气箱可以通过法兰固定到进风口，或者直接焊接到涡形壳体上。

单吸与双吸叶轮

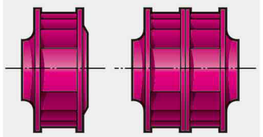

悬臂的叶轮与
相应的进风口排布

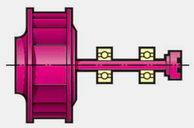

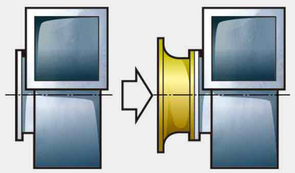

悬臂风机的进口，可以是法兰连接的圆筒，或者是成型的多半带有调节风门的进口。

双支撑的叶轮与相应的进风口排布

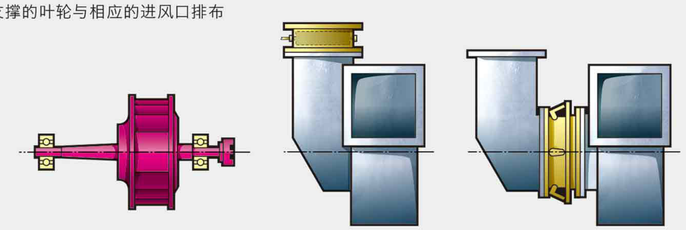

双支撑的转子是通过进气箱进气的。调节风门为多片百叶窗式，放在进气箱前面，或进口导叶控制，放在进气箱后面。

双支撑的叶轮与
相应的进风口排布

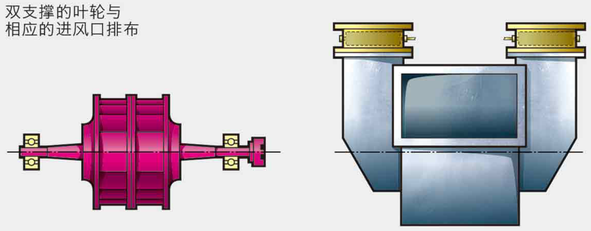

逆时针方向下出风口与进气箱可能的排布

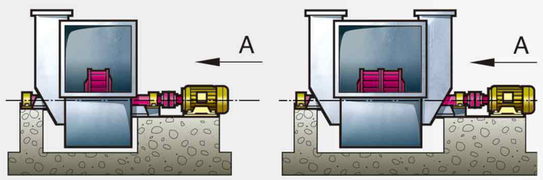

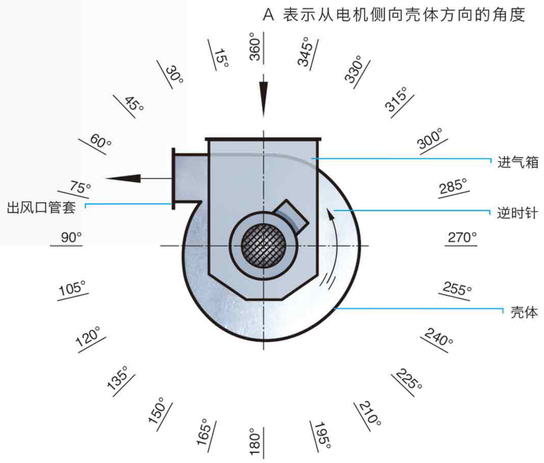

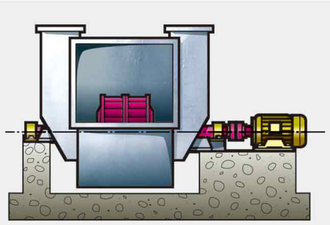

直接安装于加高混凝土底座上，不使用基座

将工业用风机安装于混凝土底座上，既能保证扭转强度，又能减少电机座的焊接设计。内凹型底座或加高的混凝土底座都是合适的。尤其当运行条件极可能导致转子不平衡时，相比于钢设计而言，直接固定于混凝土底座上更为有利。如果客户需要，我们会在风机和底座间安装减震器，这样几乎能完全消除风机和底座间的动力相互作用。

顺时针方向下出风口与进气箱可能的排布

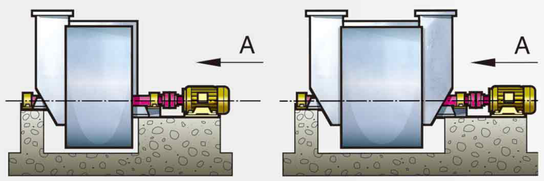

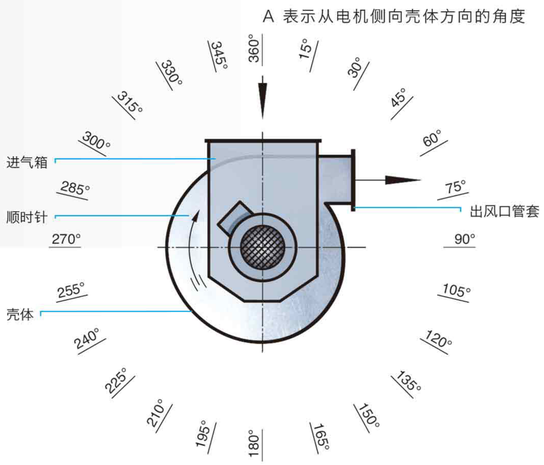

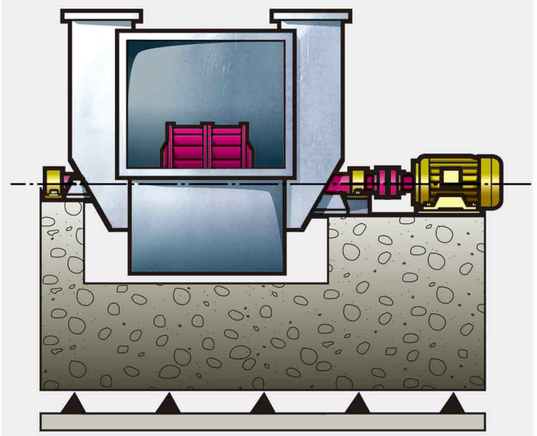

直接安装于减震混凝土底座上，不使用基座

安装于混凝土底座
上，同时使用基座

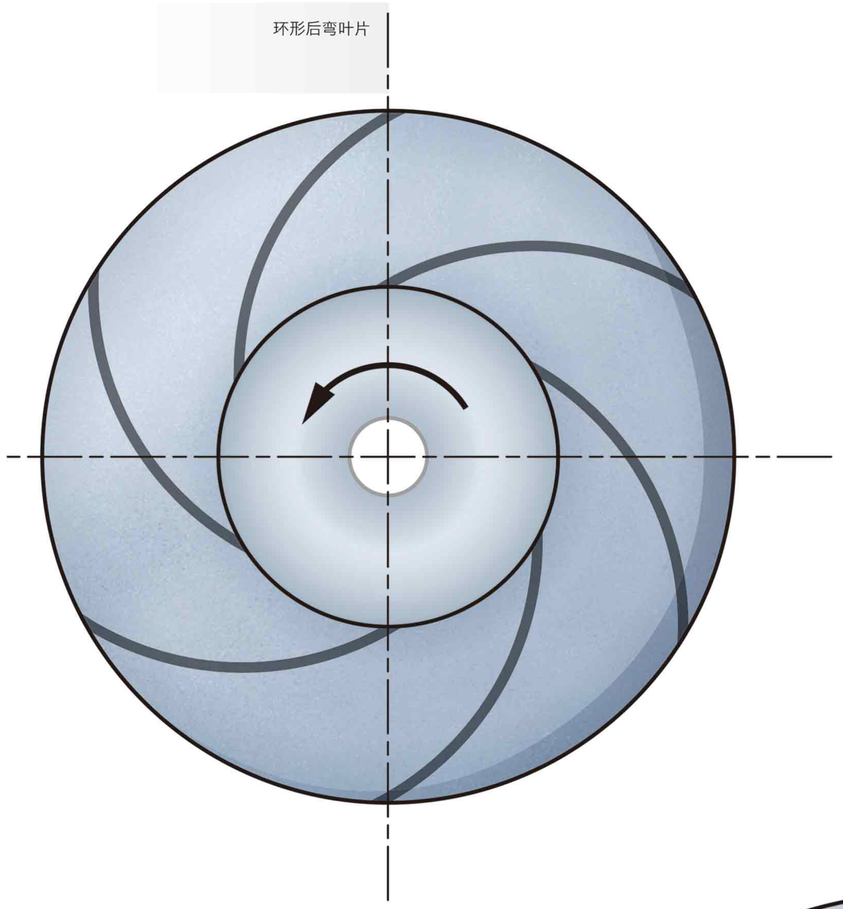
环形后弯叶片

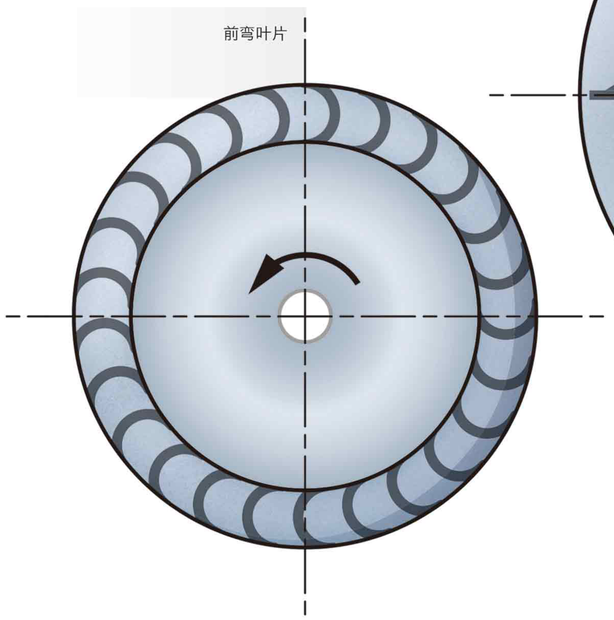
前弯叶片

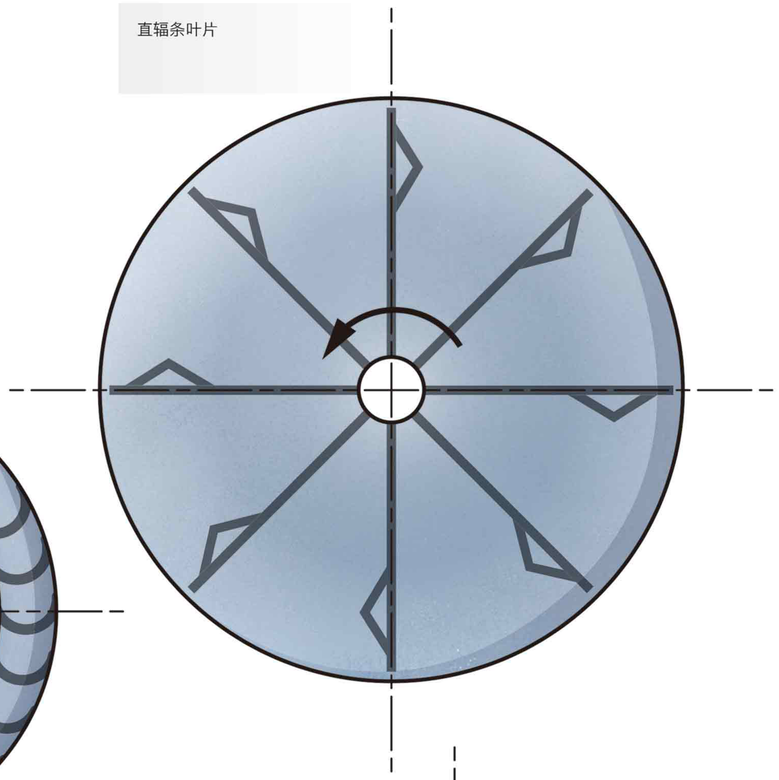
直辐条叶片

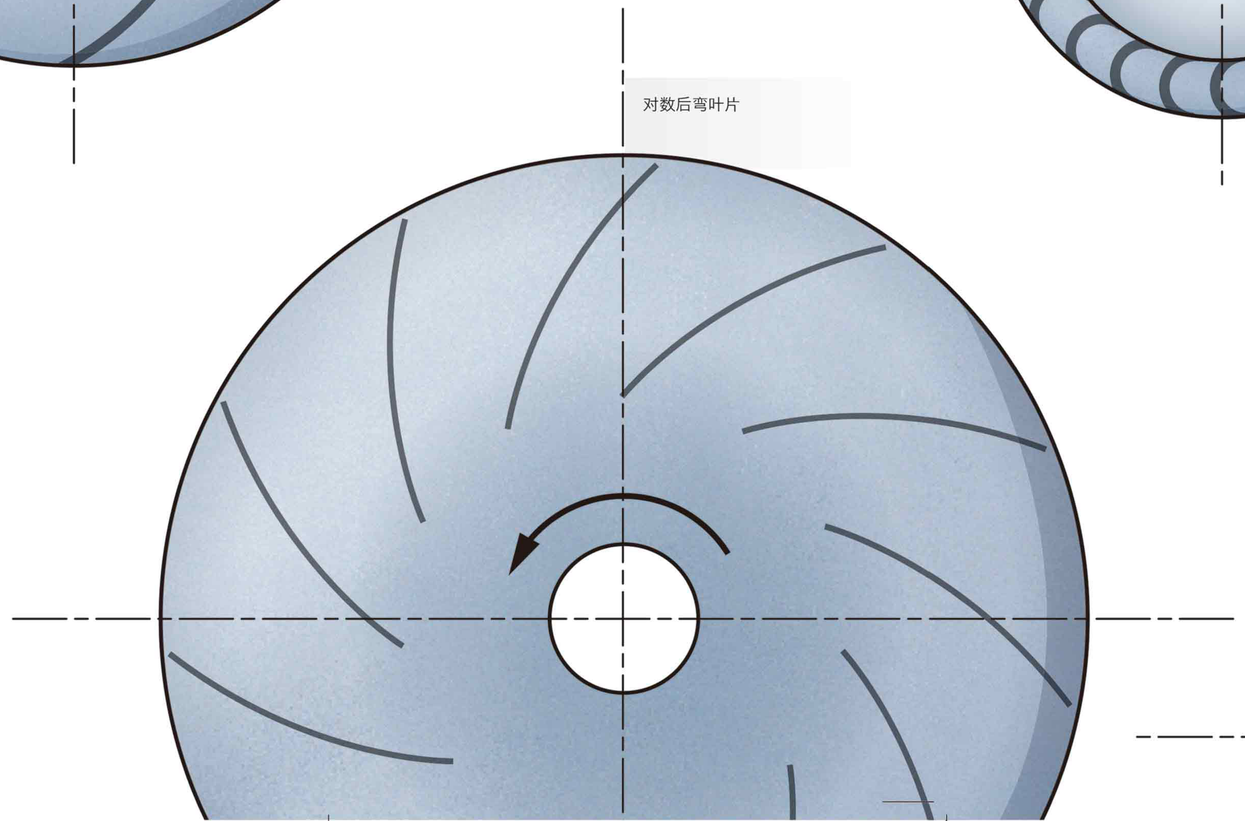
对数后弯叶片

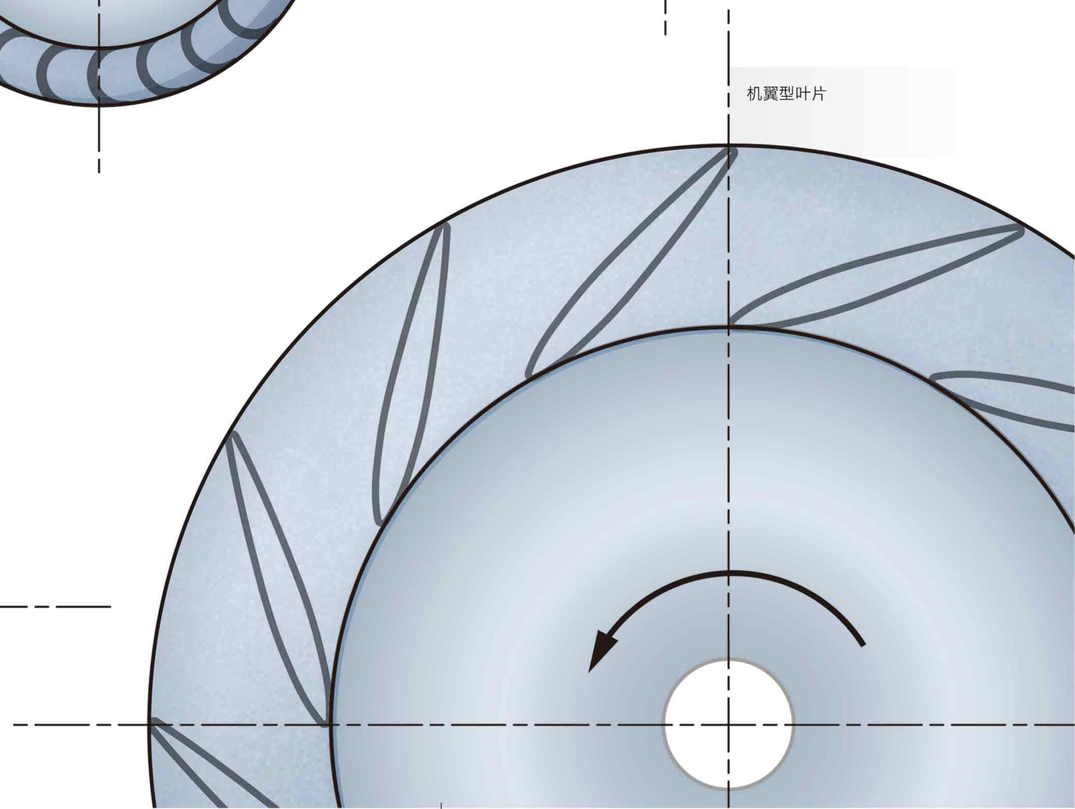
机翼型叶片

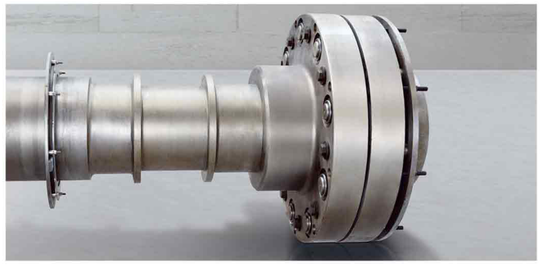

配置滑动轴承座和预装轴密封件的轴，联轴驱动时减少轴向后座力

自动调位滚子轴承的壳体，配有冷却叶轮和预装轴密封件

我们的风机使用了知名厂商的轴承。当输送热气时，壳体和轴承间的冷却叶轮确保热量不残留。在危急情况下，油循环冷却润滑还会额外冷却轴承。

针对轴承和驱动装置的润滑，我们也使用了外部的油供应系统，如有要求，可满足 API 614 标准。

维修作业时，使用转子盘车装置来缓慢转动风机；或者在主驱动装置关闭后，也可使用转子驱动装置，保证风机缓慢均匀地进行冷却。通常选择非常低的转速，但同时该转速足以保持风机轴承的润滑。

盘式制动器

鼓式制动器

鼓式和盘式制动器用于缩短风机断电后的停转时间，也确保风机静止时的稳定。

Venti Oelde 也会根据特定设备运行条件来单独设计轴密封件；如果客户需要，我们可以使用密封气体连接的多室迷宫式密封装置。轴通道的密封能够防止灰尘或毒气外逸，也能防止环境空气污染风机内的传输介质。

Venti Oelde 通过多种方式减少因摩擦和冲击造成的叶轮和壳体内壁磨损。早在风机的设计阶段，基于延长使用寿命的目的，我们会为风机设计有效的防护措施，包括使用合适的材料、高精准度的制造工艺以及最优的叶片设计。

盘式密封件

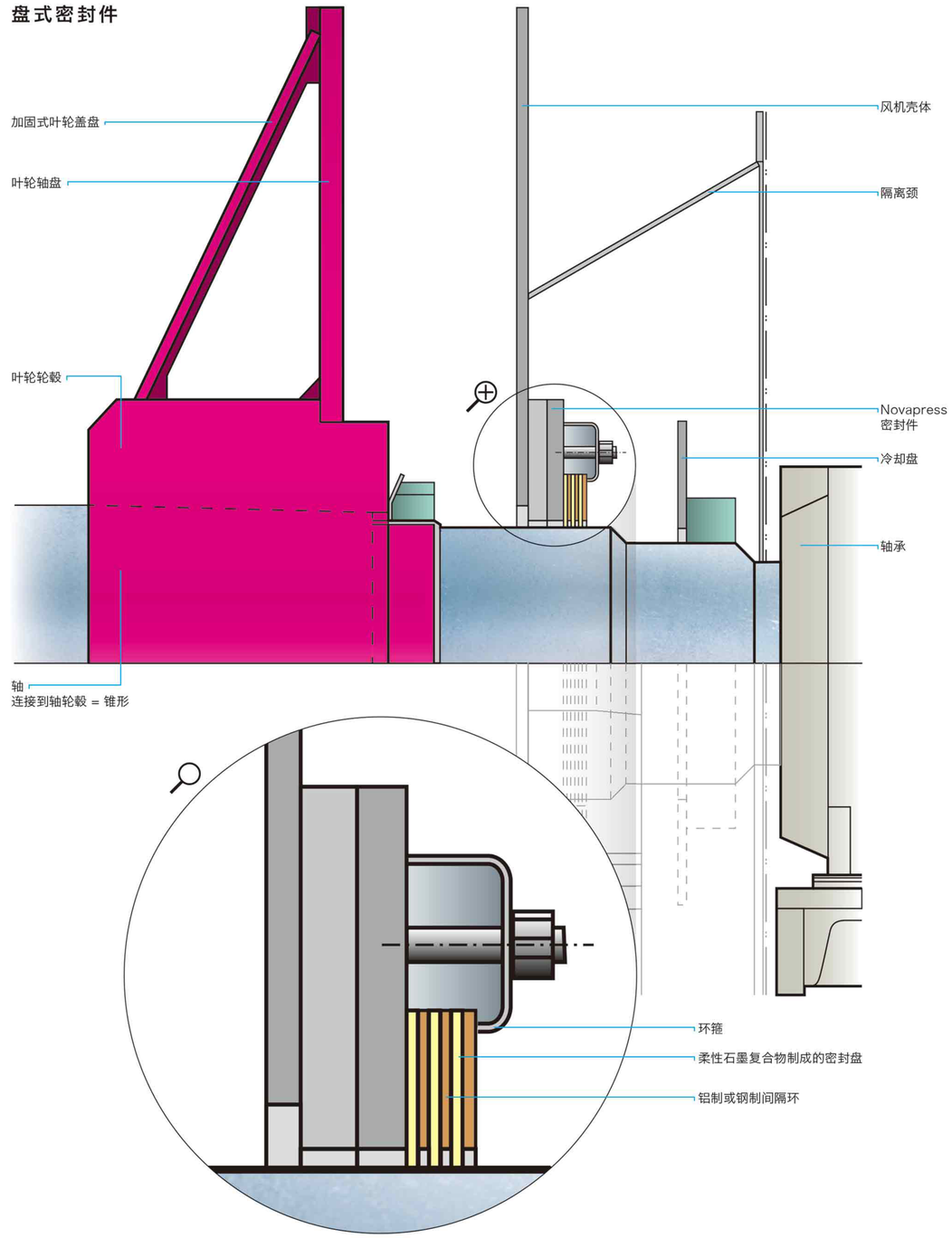

配件附加值

如果客户需要，我们会在风机和底座间安装减震器，这样几乎能完全消除风机和底座间的动力相互作用。减震器与补偿器联合使用能解除风机和所连系统之间耦合。

最后，Venti Oelde 的电子监控系统能提供可靠、经济的预防性维护和维修服务。振动监控器可控制振荡幅度，并针对风机内的材料结块及时发出预警。我们的动态平衡系统通过质量调平来减少各种不平衡和震动。

调速风机，百叶窗或进口导叶调节装置可根据风机所连系统的要求进行调节流量。

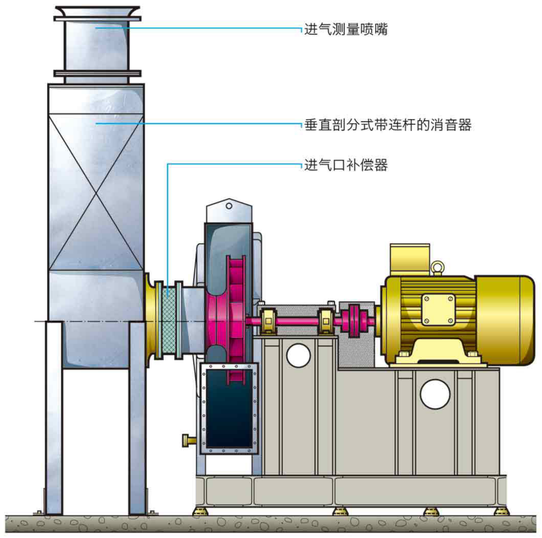

补偿器解除风机与管道系统之间的耦合。根据传输介质的特性，为补偿器选用合适纤维的材料。常用的有氯丁橡胶、硅玻璃或 PVC 聚酯。钢制补偿器特别适用于要求较高的传输介质。

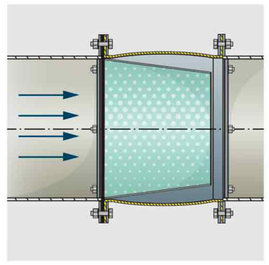

Venti Oelde 为您量身定制噪音防护：风机的所有主要部件都通过我们自有的技术研发实现声学优化。同时，个性化的噪音控制措施能起到隔离作用，防止设备热力散失。因此，Venti Oelde 的解决方案极具经济效益。
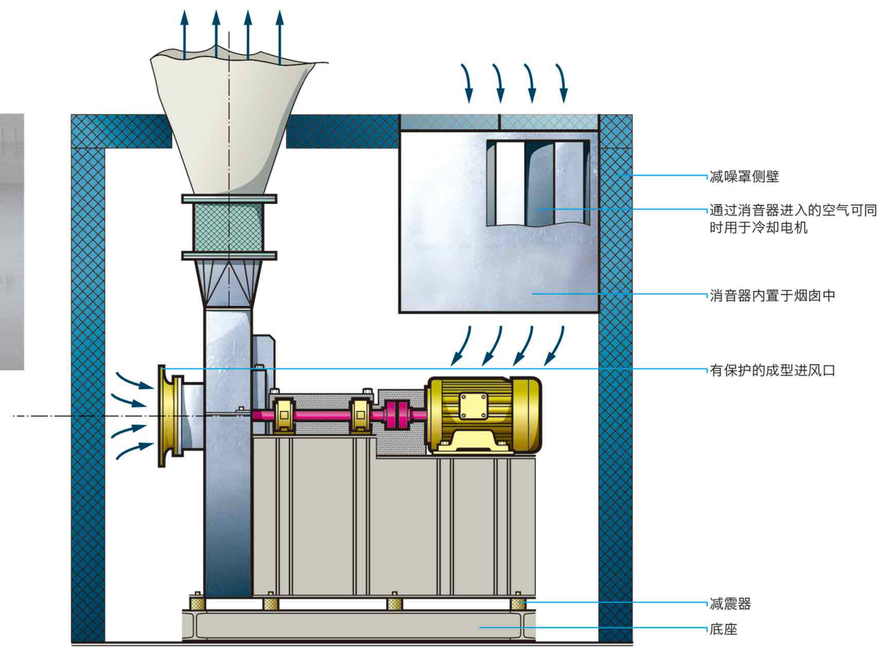
此外，我们还能提供其他措施，其中包括针对底座和接头所产生的的碰撞噪音进行隔离和退耦。同时排气装置朝外，比如新鲜空气的吸入风筒或烟囱等，也可以利用消音器进行隔离。当然，风机和驱动装置也可以完全封闭在小工作室内。